新宿ロフト　基本仕込み図
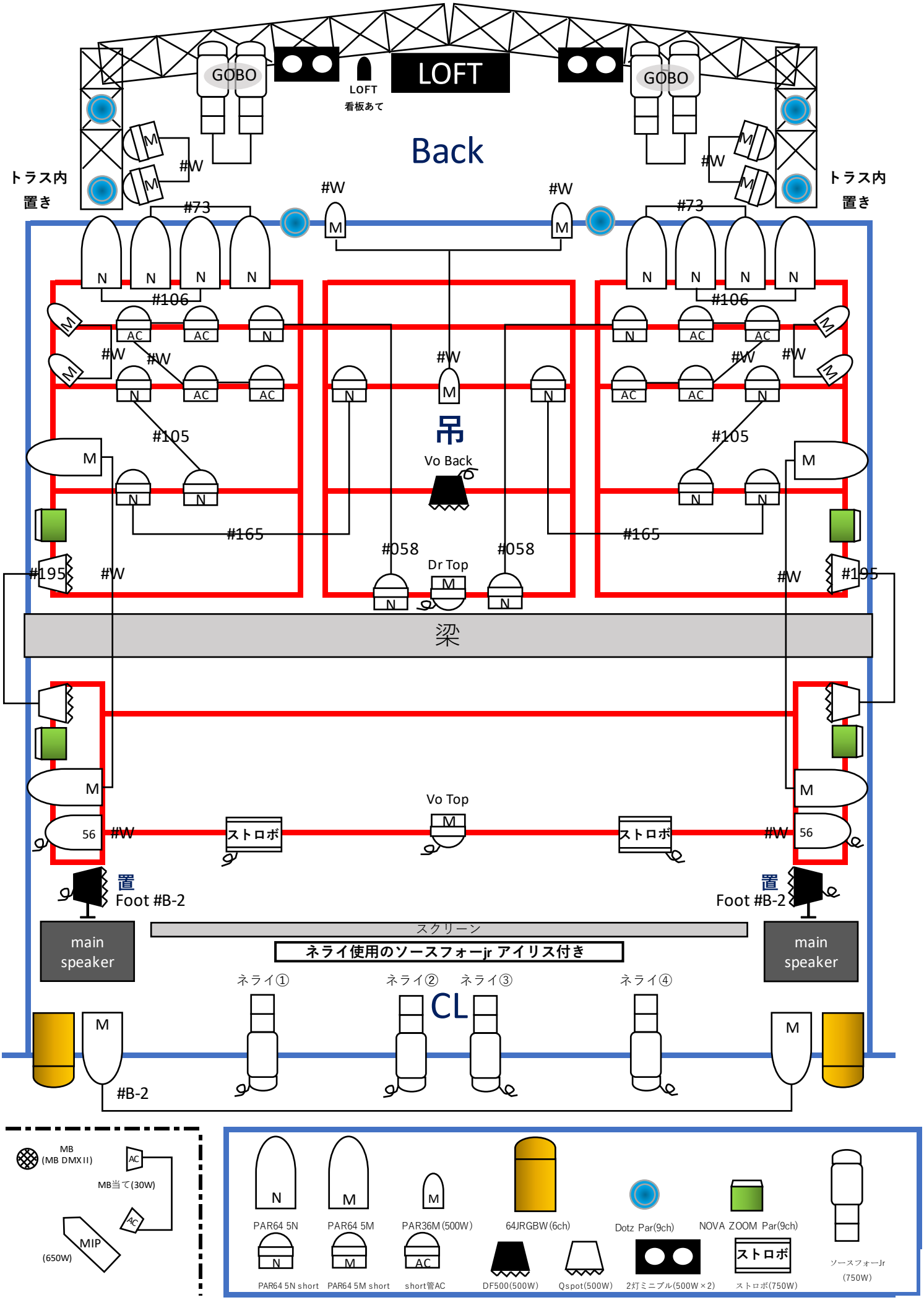
2024.5月現在